BUREAUX D'ETUDES	APPLICATIONS (Appareils ou séries de véhicules)	N° DES DESSINS D'ENSEMBLES
VTF 2	Tous aiguillages (UIC 61A)	

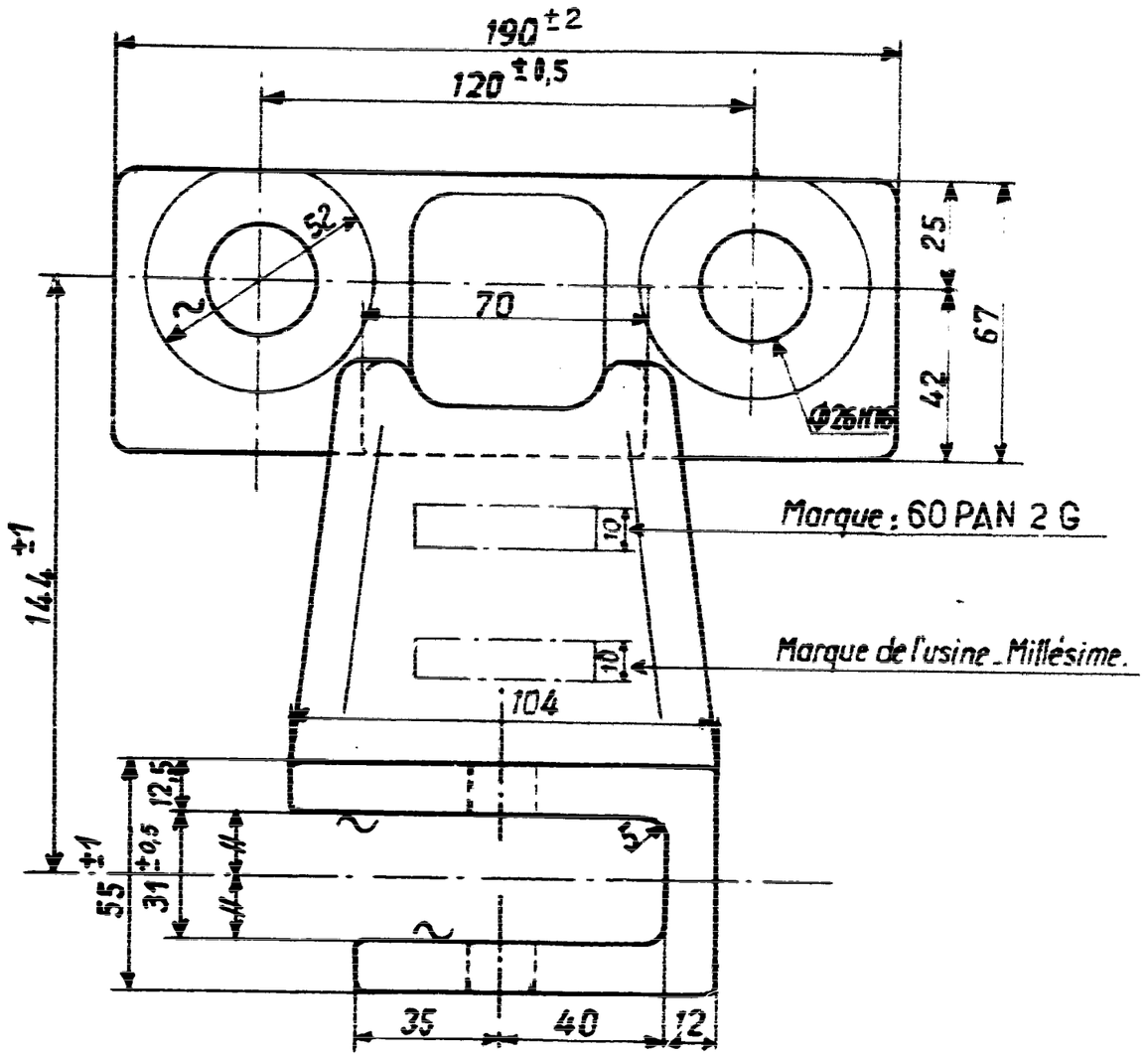

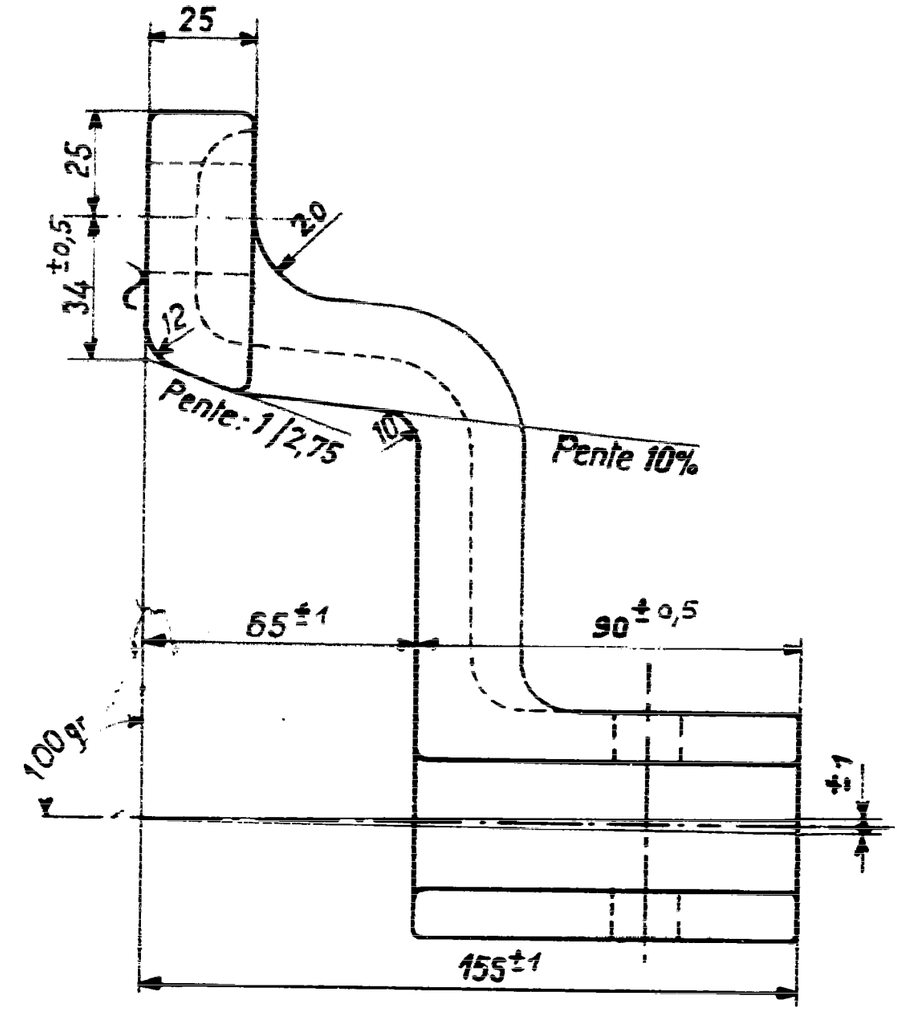

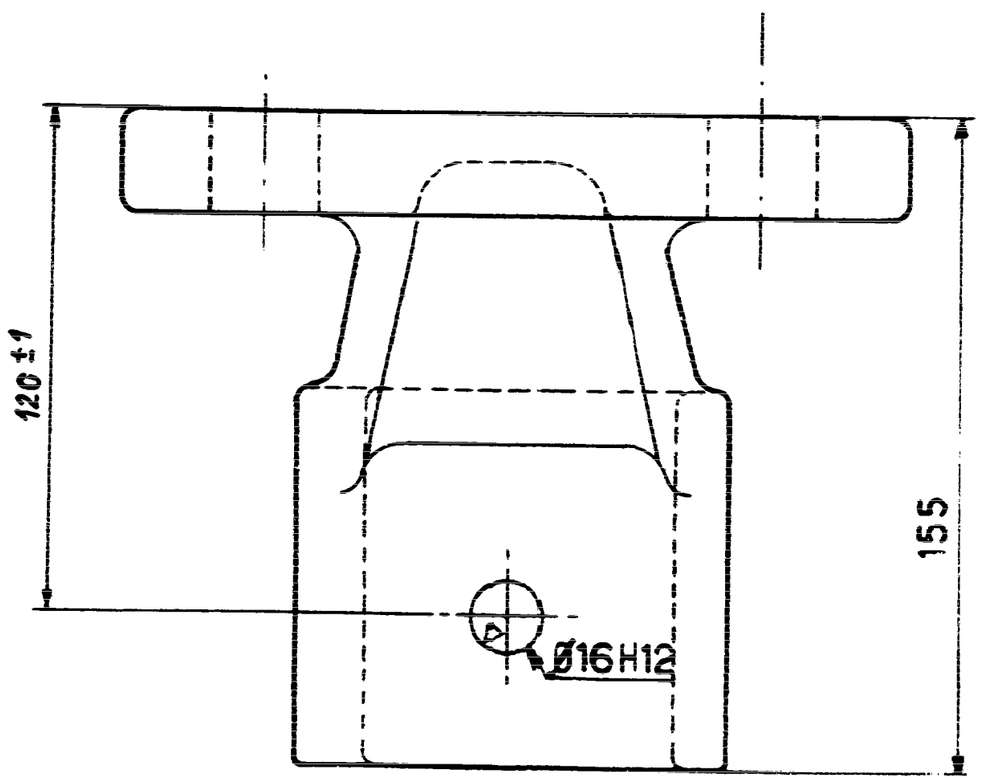

CONTROLE MAGNETOSCOPIQUE : suivant les prescriptions de la ST 393.

Trou de Ø 16 H 12 percé

INDICATIONS PARTICULIÈRES DE FABRICATION : Trous de Ø 26 H 16 bruts de fonderie, mais bien dessablés. Marques en relief.

REPERES	SYMBOLES	NOMBRE DE PIECES	DESIGNATIONS DES PIECES	MARQUES	MATIERES NORMES DESSINS SPECIFICATIONS TECHNIQUES	MASSES UNITAIRES EN Kg
	6934 4520		PATTE d'ARTICULATION à CHAPE LATÉRALE NORMALE de GAUCHE	60 PAN 2 G	MN550-4 ST393 A32-702 FGS500-7 ST441 A32-201 F00004	4,800

TOLERANCE GENERALE	ECHELLE	APPAREILS DE VOIE UIC 60	
F100 010	0,5	PATTE d'ARTICULATION à CHAPE LATÉRALE NORMALE de GAUCHE	
		REMPLACE G.765136	REMPLACE PAR :
	DATES	NOMS	SNCF 52305
DESSINE	2/1973	POURMANOIS	VA 16 325-000049
VERIFIE	Mai 1977		
	Juin 1977	GECONOMOS	

	MODIFICATIONS
C	4-87 BM n° 1029
B	5-82 BM n° 877
A	11-77 BR n° 611

EDITIONS : C, B, A